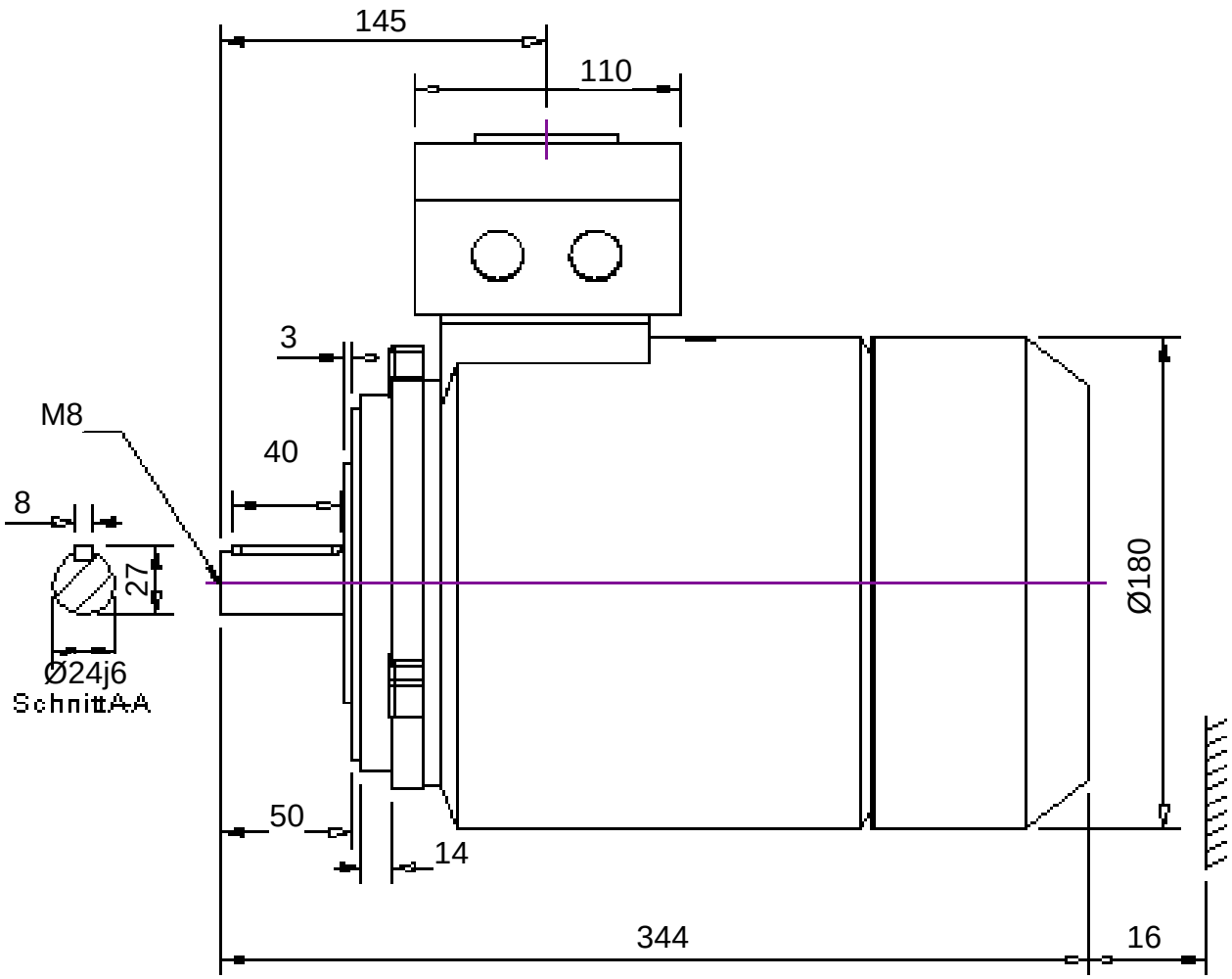

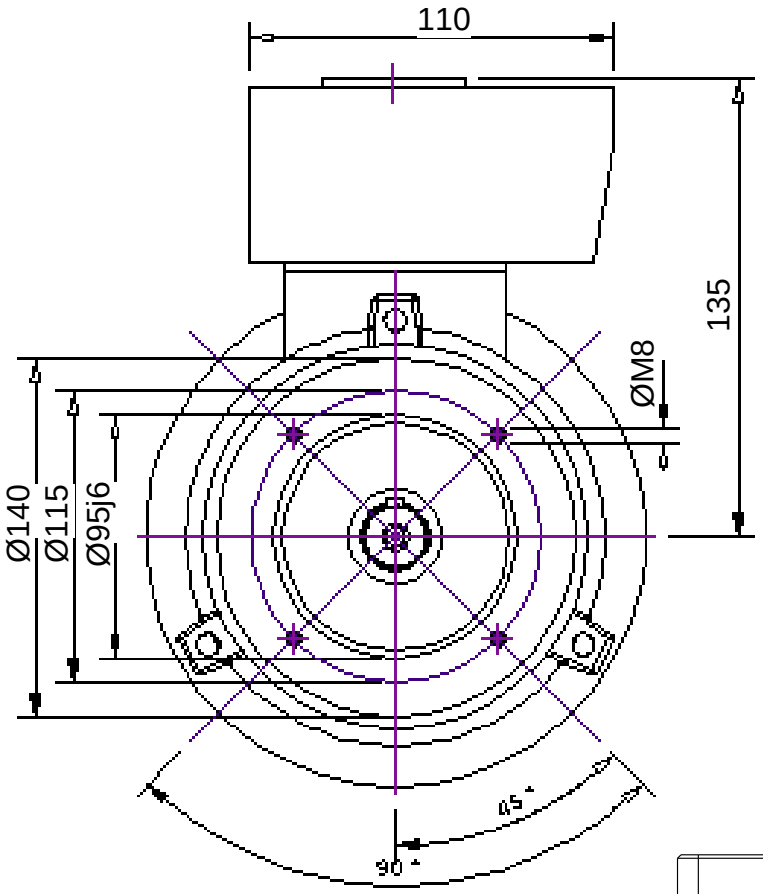

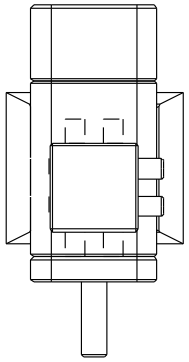

Maßblatt - #303085 - KTE3 90 L 4 KT IE3 in Angebot An150077 Position 1

Kabelverschraubung (Kabelabgang): 2x M25
cable gland (cable outlet):

KÜENLE Antriebssysteme GmbH&Co.KG
Saarstraße 41-43 71282 Hemmingen
TEL: 07150/942-0 FAX: 07150/942270
info@kueenle.de www.kueenle.de

23.05.2017

KÜENLE ANTRIEBSSYSTEME