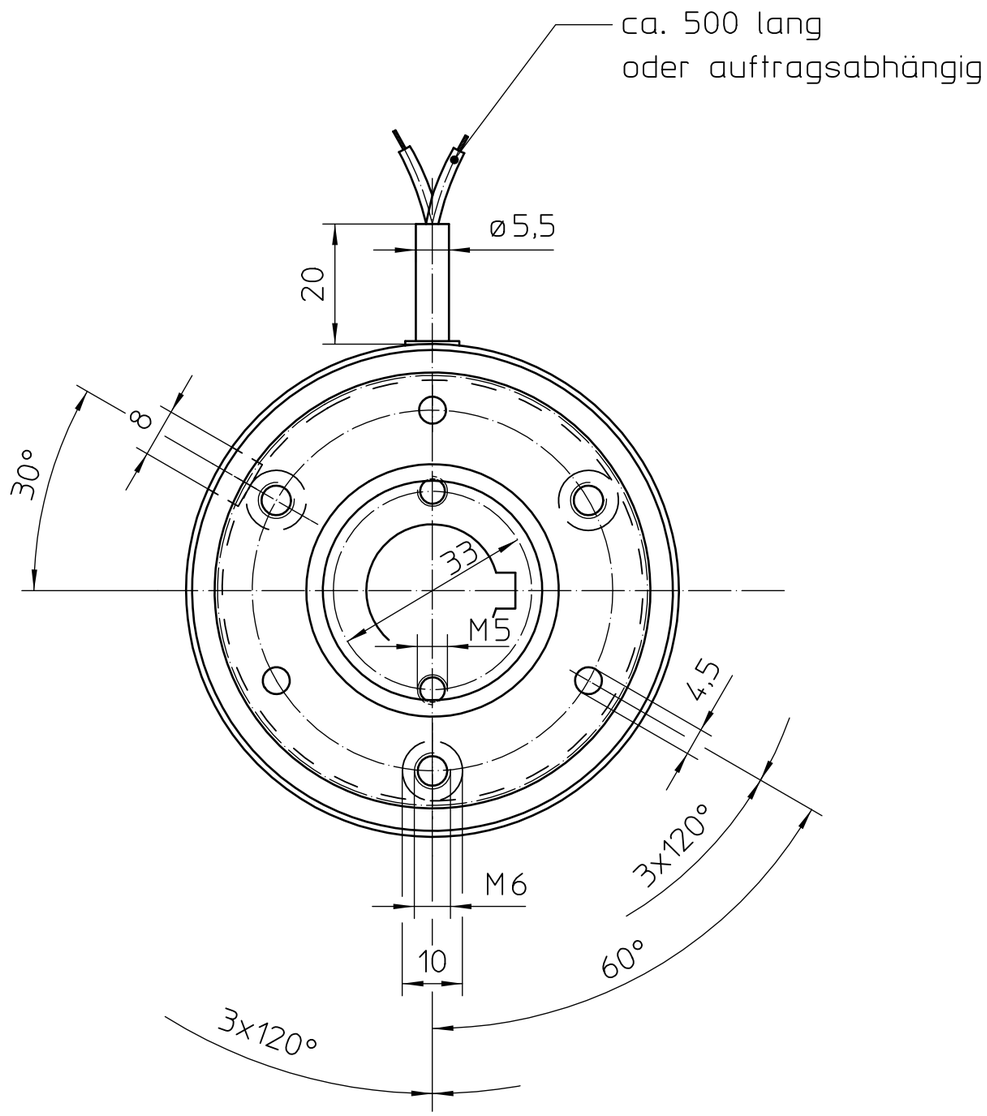

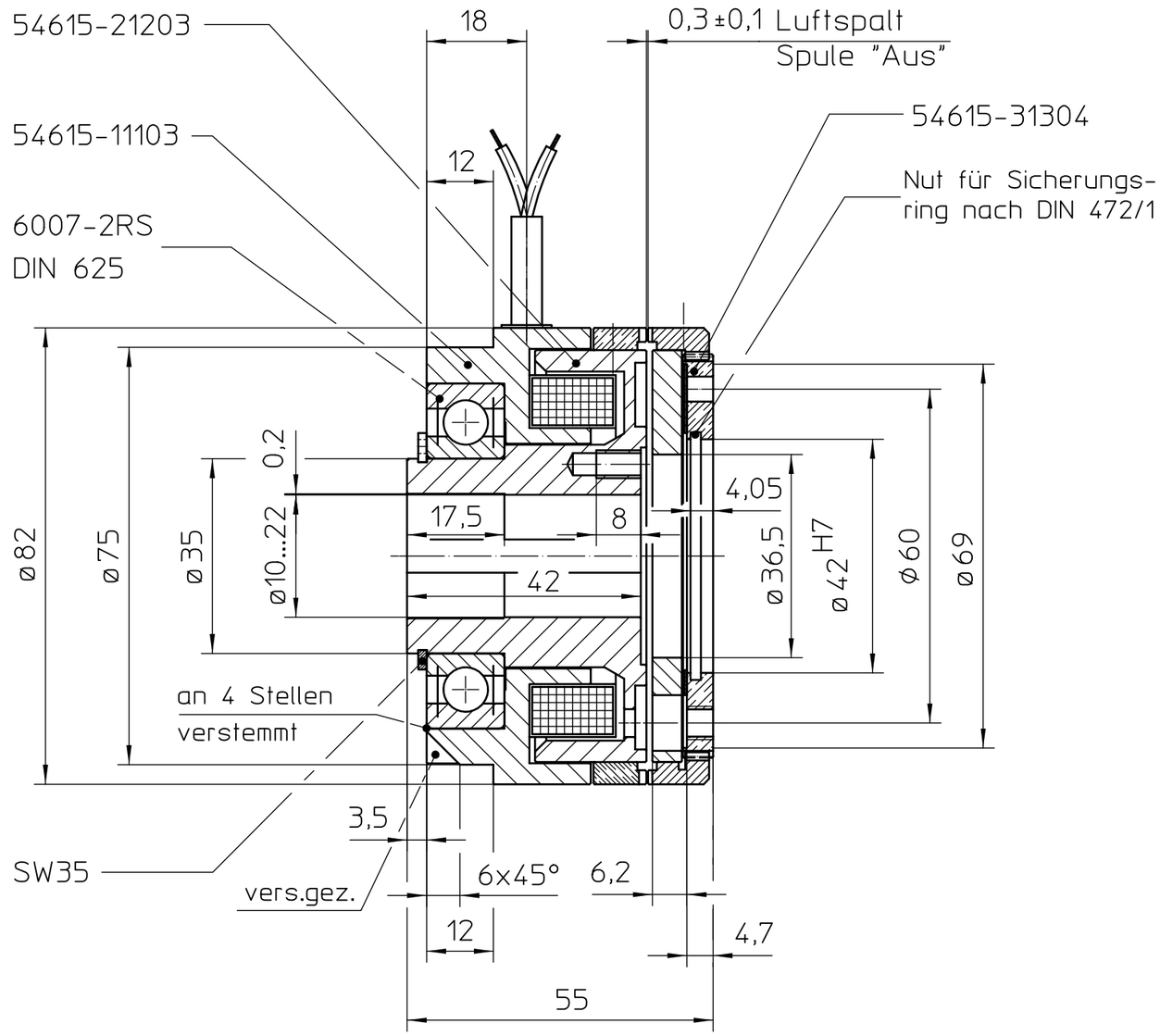

Spulendaten (Varianten) bezogen auf Temperatur 20°C		
Spannung $U^{+5\%}_{-10\%}$ (V)	Widerstand R (□)	Leistung P (W)
12	5,83	24,7
24	27,1	21,3
48	89,8	25,7
96	343	26,9
196	1598	24

Paßfedernut nach DIN 6885/1
Vorzugsbohrung: ø20H7/22H7

Nenndrehmoment = 50 Nm

Index	a 1x							
Änd.-Nr.	M7384							
Datum/Name	25.11.16 / bir	/	/	/	/	/	/	/

Werkstoff: | Gewicht:

CAD	Datum	Name
Gezeichnet	18.02.04	zwicad
Geprüft	29.03.17	roe
Normgeprüft		
gefertigt aus:		Maßstab:
kann gef. werden aus:		

Mönninghoff

Allgemeintoleranzen
ISO 2768-mH
Tol.-Gr. ISO 8015

Oberflächen DIN ISO 1302
W/ - √Rz 100 Y/ - √Rz 10
X/ - √Rz 25 Z/ - √Rz 4

Mönninghoff Zahnkupplung
Typ 546.15.3.4 - P9

Eigentum und Urheberrecht steht der
Maschinenfabrik Mönninghoff GmbH & Co KG
44793 Bochum zu
Schutzvermerk nach DIN 34 beachten!

Zeichnungs-Nr: 54615-01034
Matchcode:
Art:
Ers. für:
Ers.durch:

ISO Passung | Abmaße

Druckdatum: -

DIN A3